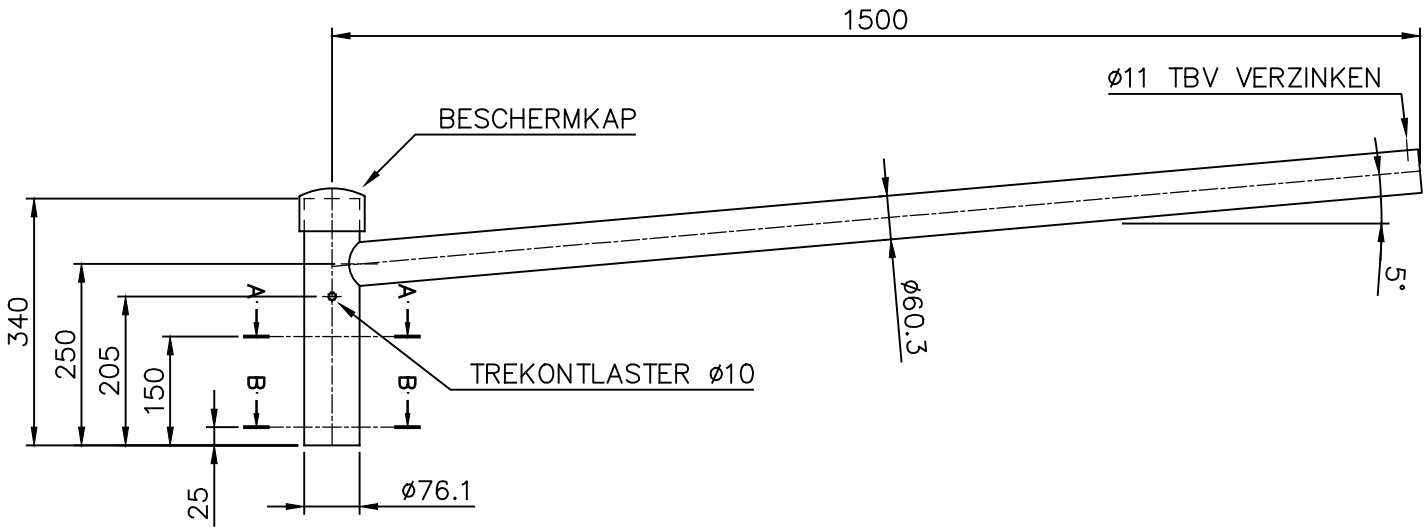

Doorsnede A–A.

schaal 1:2

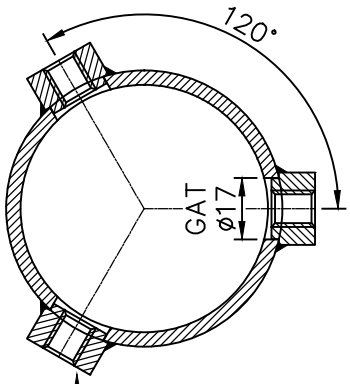

LASPROP M10 (3x120°) V.V.
TAPBOUT M10x30 RVS A2

Doorsnede B–B.

schaal 1:2

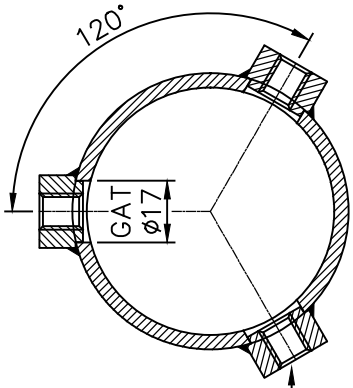

LASPROP M10 (3x120°) V.V.
TAPBOUT M10x30 RVS A2

OPPERVLAKTE BEHANDELING:

- THERMISCH VERZINKT VLGS. EN ISO 1461.
- POEDERCOATEN RAL . . . . MET EEN MINIMALE DROGE LAAGDIKTE VAN 80 MICRON.

C	–	–	–	Bijz.: –		
B	–	–	–	Schaal:	1:10	Datum:
A	–	–	–	Getek.:	MWR	12–02–2004
Wijz.	Omschrijving	Datum:	Par:	Gezien:	DBO	12–02–2004
Auteursrechten voorbehouden volgens de wet				Goedgek.:	HAR	12–02–2004

P.M.F. Machinefabriek Veendam B.V.
Postbus 290
NL–9640 AG Veendam
Tel. (+31) 598–613290
Fax. (+31) 598–621089

Tenzij anders op tek. aangeg. is van toepassing:	BENAMING	ARTIKEL NR:	
NEN–EN40*	UITLEGGER–R–1x1500–5°	2830–17–P0	
NEN–3546	–	TEKENING NR: A4–2830V	WIJZ –